XII PEÇAS DE REPOSIÇÃO

ELITE(31)33914769

ELITE(31)33914769

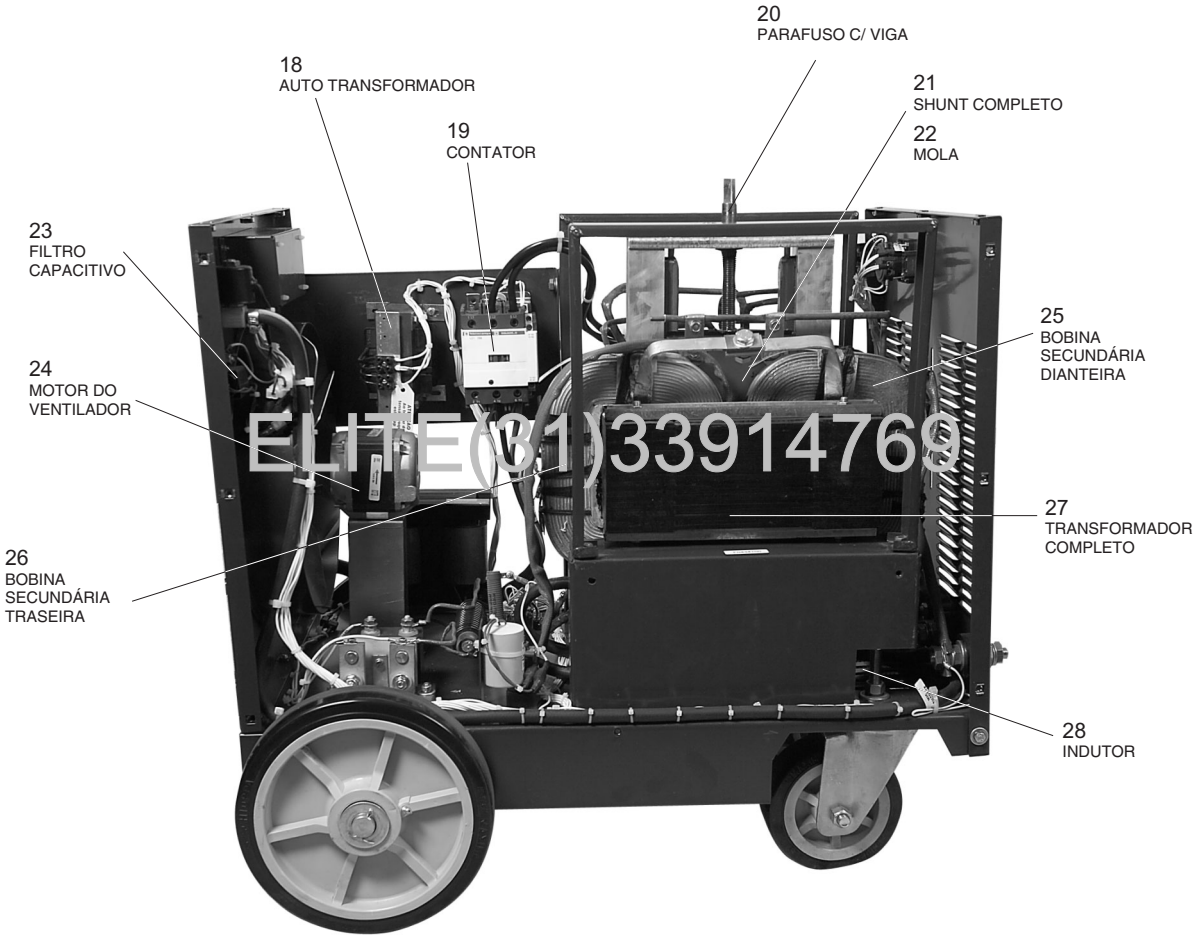

ELITE (31) 33914769

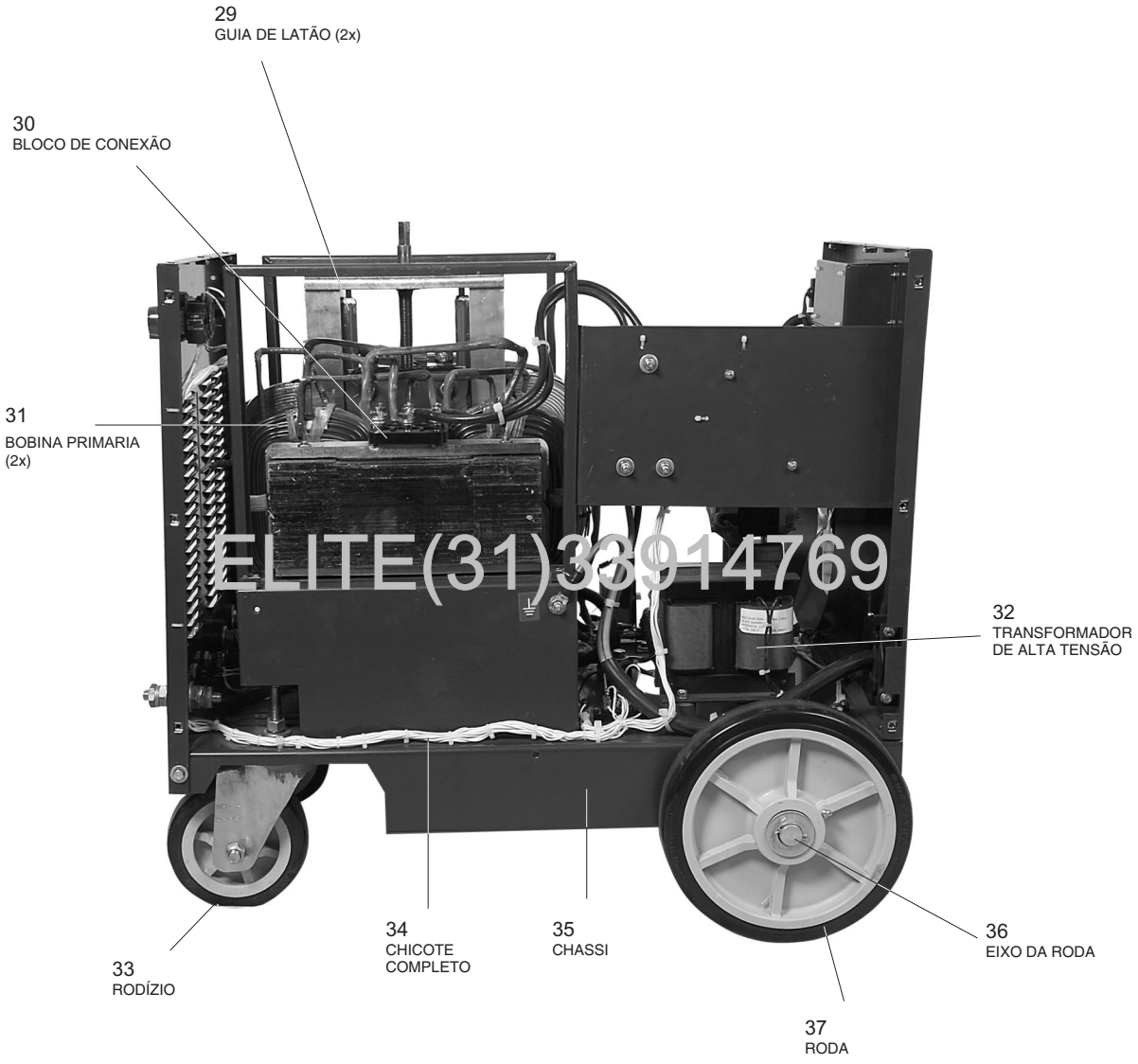

ELITE(31)33914769

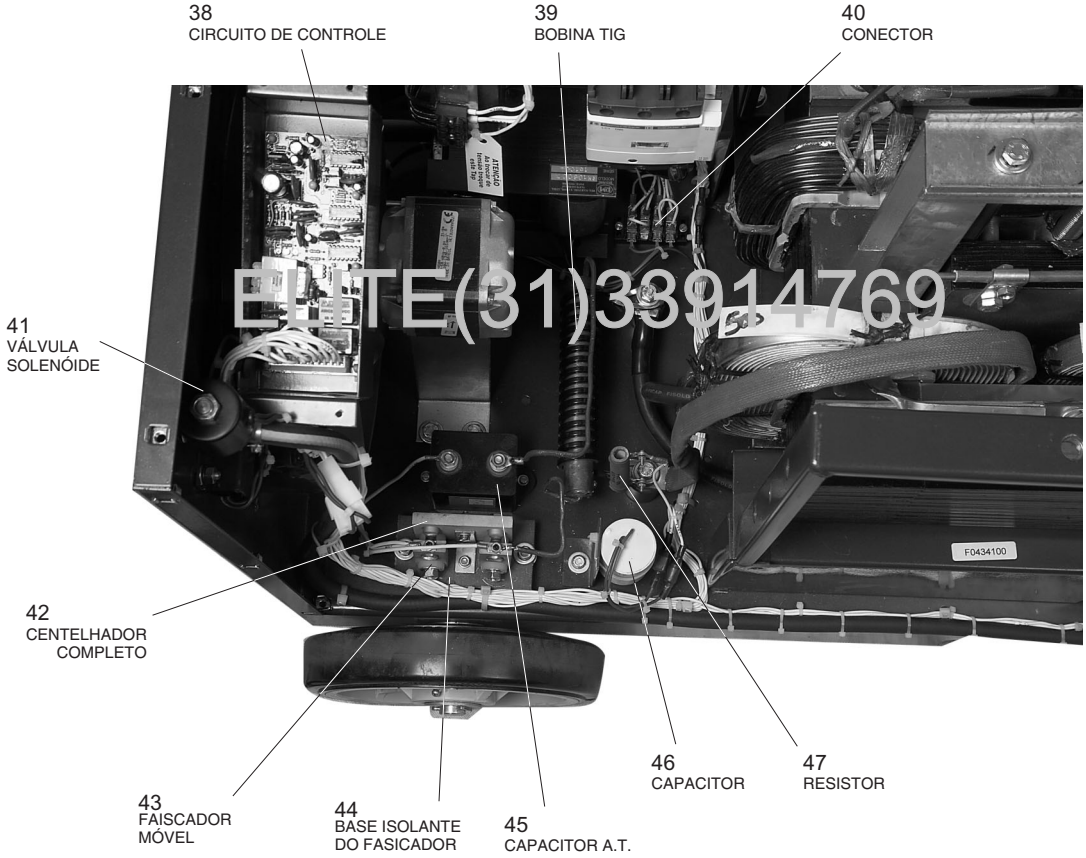

ELITE(31)33914769

ELITE(31)33914769