14) PEÇAS DE REPOSIÇÃO

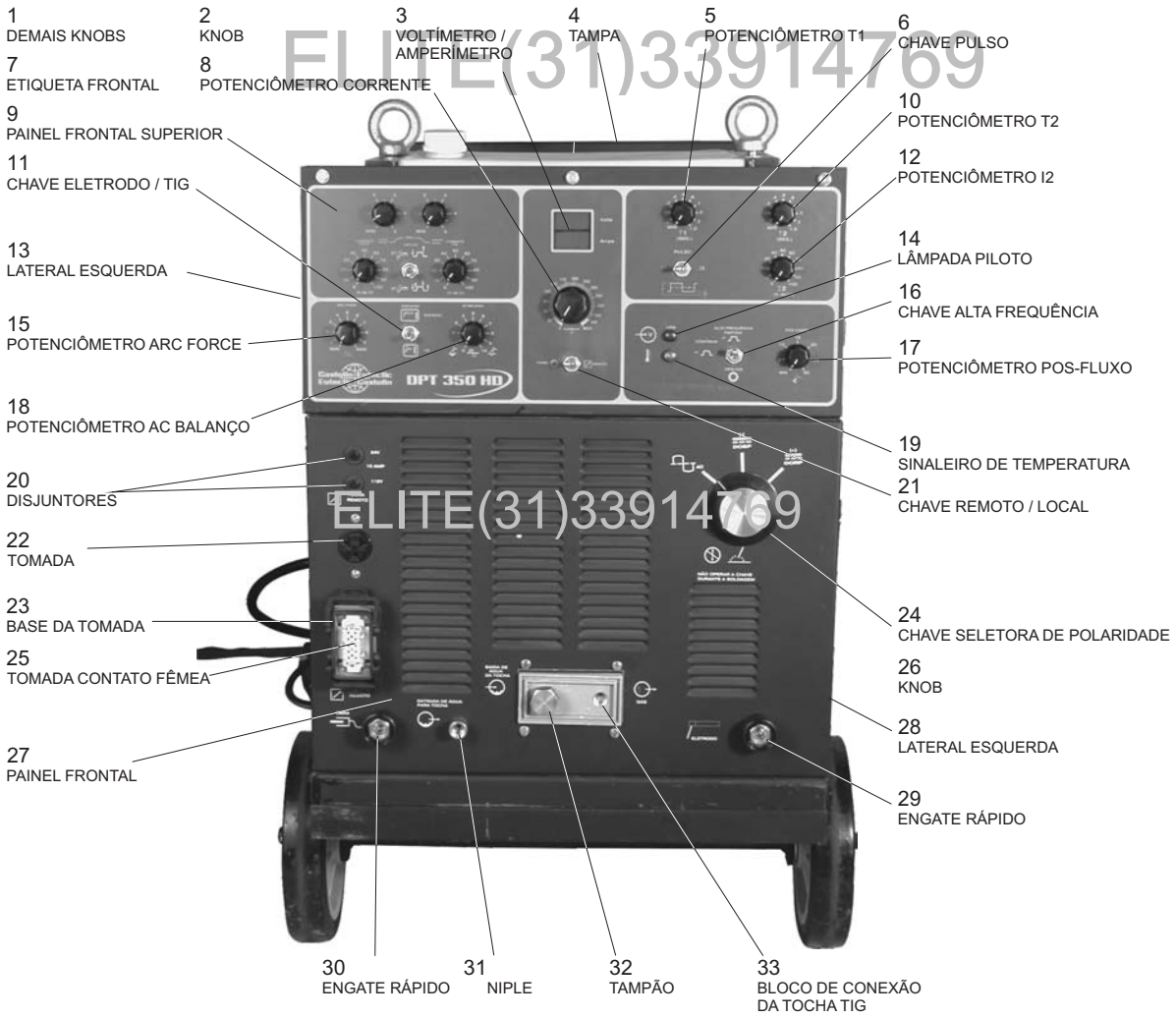

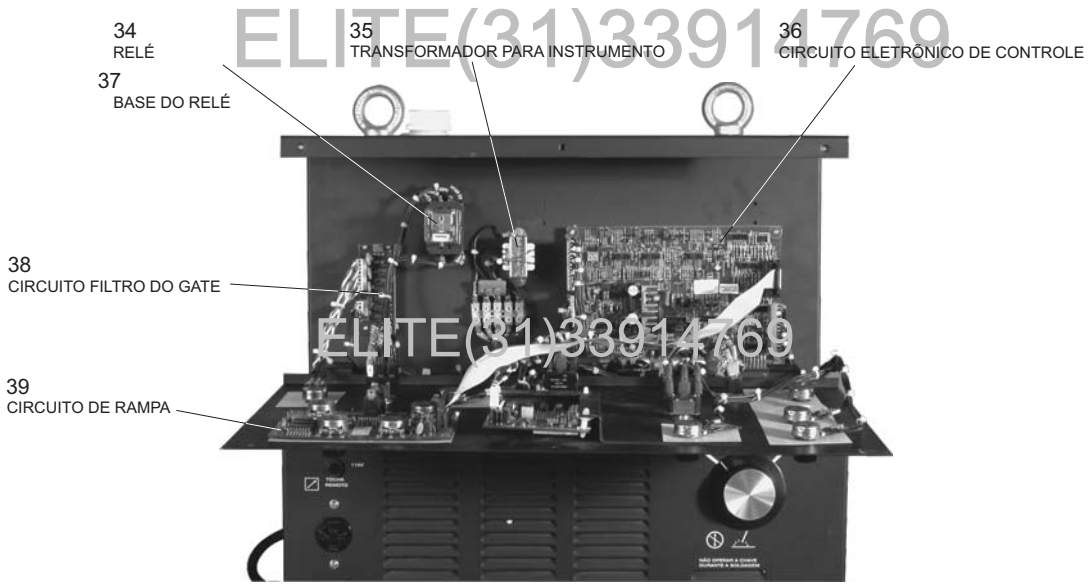

ELITE(31)33914769

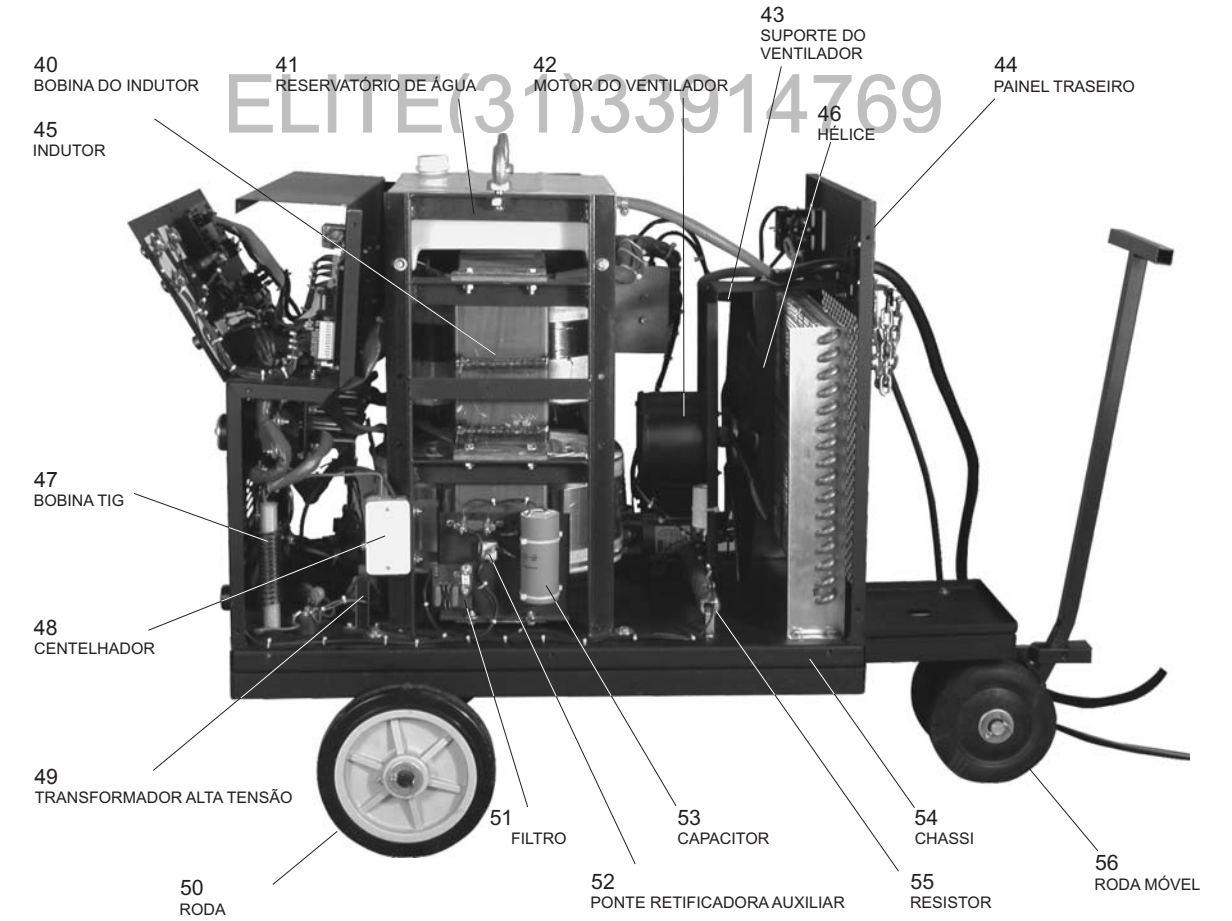

ELITE(31)33914769

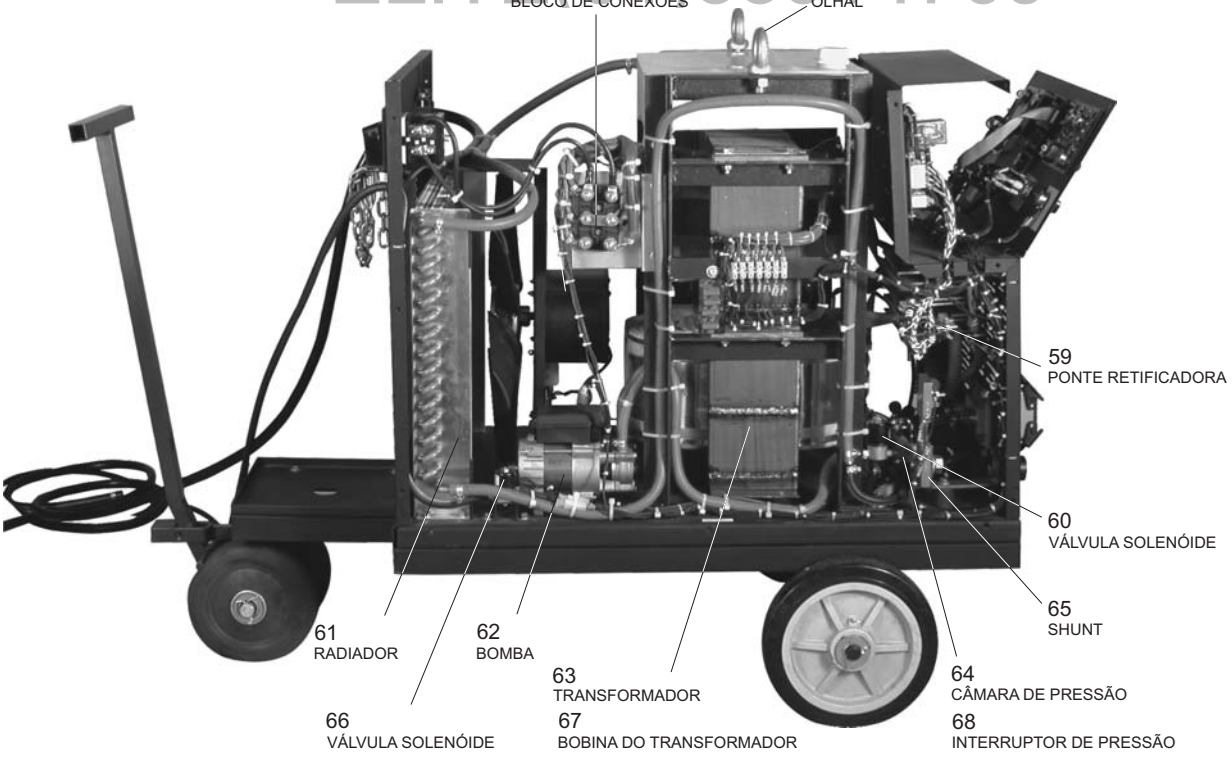

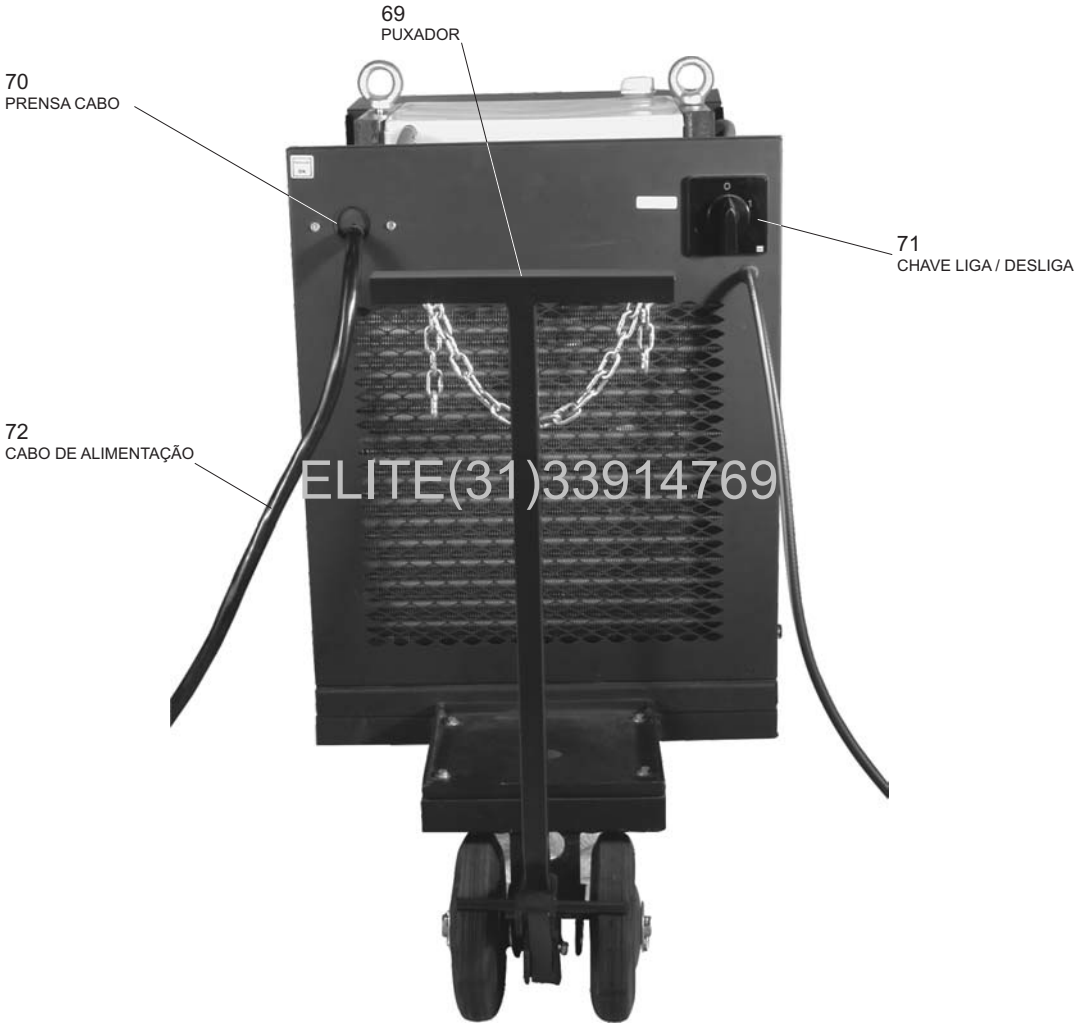

ELITE(31)33914769